LÍNEA PRIMMA PLUS

ACERO | CALIDAD PREMIUM

PUERTAS DE EXTERIOR Y PORTONES

Las puertas Primma Plus están fabricadas con chapas de acero electrocincado, en terminaciones blanco y grafito. Sus modelos presentan una amplia gama de diseños clásicos y modernos.

MOD. 1700

MOD. 1702

MOD. 1707

MOD. 1708

Imágenes sólo de carácter ilustrativo.

LA EMPRESA SE RESERVA EL DERECHO DE MODIFICAR PARCIAL O TOTALMENTE LOS PRODUCTOS SIN PREVIO AVISO.

Imágenes sólo de carácter ilustrativo.

MOD. 1709

MOD. 1720

MOD. 1752

MOD. 1753

MOD. 1783

MOD. 1788

BLANCO

GRAFITO

LA EMPRESA SE RESERVA EL DERECHO DE MODIFICAR PARCIAL O TOTALMENTE LOS PRODUCTOS SIN PREVIO AVISO.

TERMINACIONES

Imágenes sólo de carácter ilustrativo.

MOD. 1700
BLANCO

MOD. 1700
GRAFITO

MOD. 1702
BLANCO

MOD. 1702
GRAFITO

MOD. 1707
BLANCO

MOD. 1707
GRAFITO

MOD. 1708
BLANCO

MOD. 1708
GRAFITO

MOD. 1709
BLANCO

MOD. 1709
GRAFITO

MOD. 1720
BLANCO

MOD. 1720
GRAFITO

MOD. 1752
BLANCO

MOD. 1752
GRAFITO

MOD. 1753
BLANCO

MOD. 1753
GRAFITO

MOD. 1783
BLANCO

MOD. 1783
GRAFITO

MOD. 1788
BLANCO

MOD. 1788
GRAFITO

LA EMPRESA SE RESERVA EL DERECHO DE MODIFICAR PARCIAL O TOTALMENTE LOS PRODUCTOS SIN PREVIO AVISO.

CARACTERÍSTICAS

HOJAS

- Diseños estampados en una sola pieza en acero electrocincado. Hoja doble contacto inyectada con espuma de poliuretano.
- Proceso de limpieza, desengrase y fosfatizado, que permite la aplicación de pintura poliuretánica horneada.
- Modelos vidriados con contravidrio de aluminio, sin postigo.

MARCOS

- De acero electrocincado, calibre nº 20.
- Los encastres están resueltos exteriormente a 45º.
- Terminación con pintura horneada final.

HERRAJES Y ACCESORIOS

- Burlete perimetral de EPDM en marco de Puertas Simples, Dobles, Portadas y Portones (excepto corredizos).
- Pasador de acero embutido en puertas dobles.
- Bisagra tipo ficha encastrada y soldada en marco y en hoja.
- Manijón o barral de acero inoxidable de 80cm exclusivo, según modelos.
- Mirador óptico de 160º en modelos: 1700, 1707, 1708, 1709, 1720 y 1783.
- Cerradura: de seguridad de doble paleta con frente niquelado y sistema de fijación que permite su reemplazo fácilmente.
- Tapajuntas en puertas dobles y portadas.
- Opcional: puerta con cerradura multipunto. (ver detalle en la ficha correspondiente).

NOTA: Sólo el modelo 1788 se entrega con vidrio laminado de seguridad opalino. Los modelos 1709/1783 y 1788, se entregan con barral de 80cm. El modelo 1700 se entrega con barral de 80cm o manijón. Los modelos 1707/1708 y 1720 se entregan con manijón.

MEDIDAS

Medidas exteriores en mm. Medidas nominales sólo para denominación comercial.

MCh = Marco de chapa
F = Fijo

	Simples			Dobles			Portadas simples		Portadas dobles			
Nominal	0.70	0.80	0.90	0.70	0.80	0.90	0.80	0.90	0.80	0.90		
Exterior Mch	808	908	1008	1552	1752	1952	1424	1524	1940	2040	2055	2.00

* Sólo en MOD. 1700 y 1702

DETALLES SECCIONES DE MARCOS Y TAPAJUNTAS

SECCIÓN HORIZONTAL

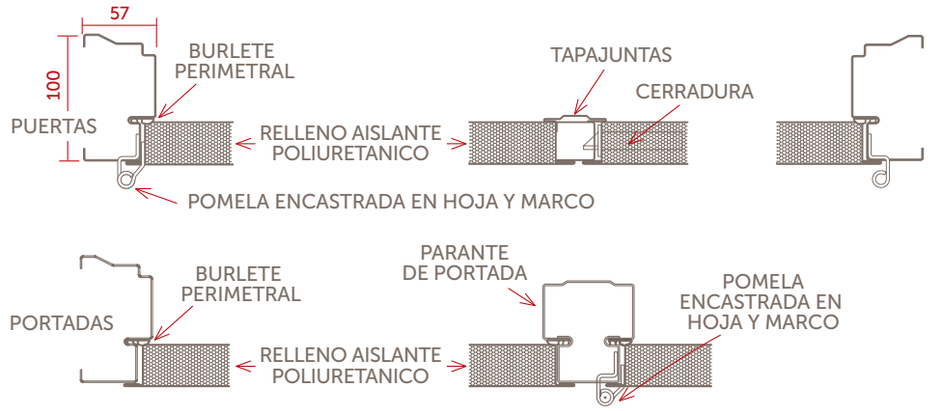

SECCIÓN VERTICAL

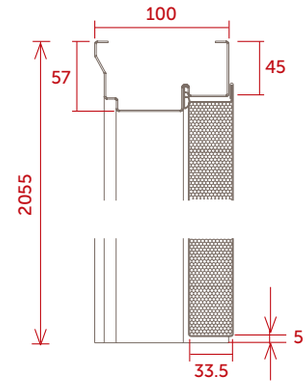

LA EMPRESA SE RESERVA EL DERECHO DE MODIFICAR PARCIAL O TOTALMENTE LOS PRODUCTOS SIN PREVIO AVISO.

OBLAK

ABERTURAS

seguinos en: